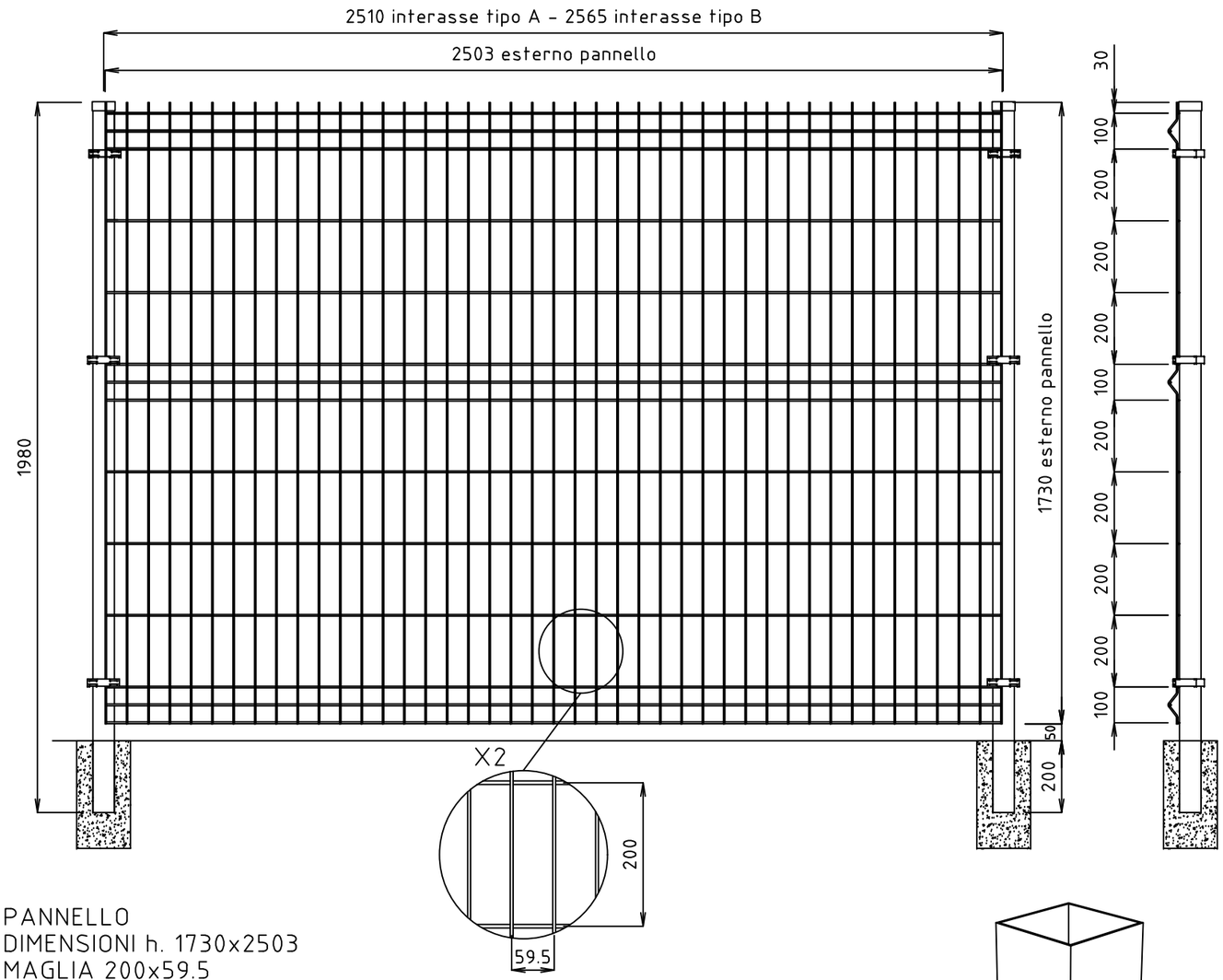

INSTALLAZIONE TIPO A
PANNELLO FRONTE PIANTANA

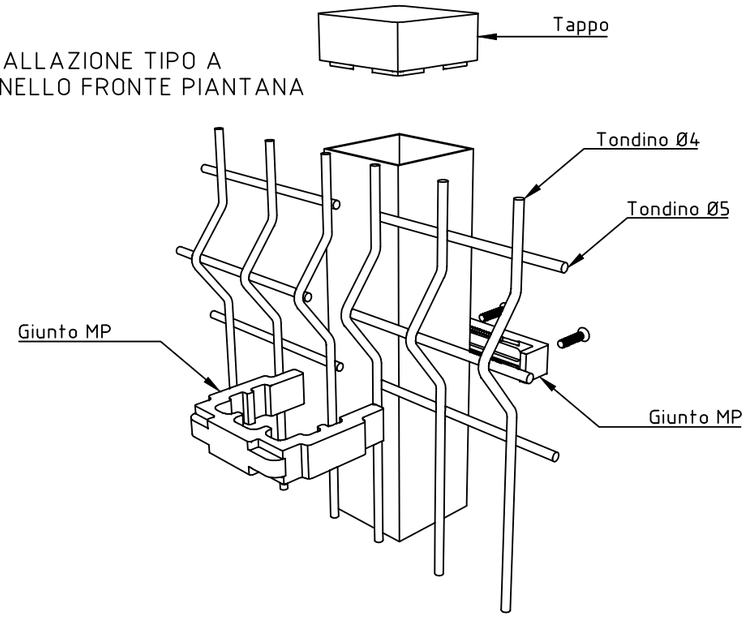

INSTALLAZIONE TIPO B
PANNELLO IN LUCE

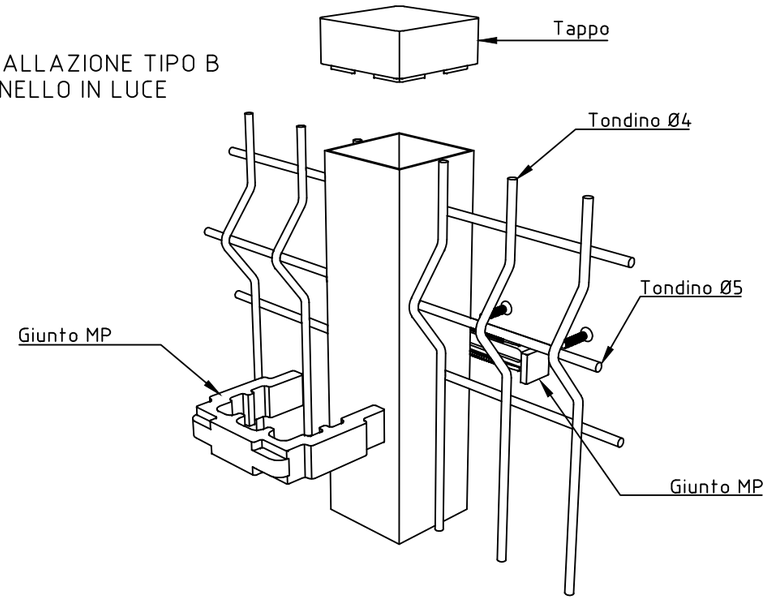

PANNELLO
DIMENSIONI h. 1730x2503
MAGLIA 200x59.5
TONDINO VERTICALE Ø3.8
TONDINO ORIZZONTALE Ø4.9

PIANTANA
DIMENSIONI h. 1980 (da inghisare)
DIMENSIONI h. 1780 (con piastra di base)
TUBOLARE 60x60

TOLLERANZA ø TONDINO +0-0.2

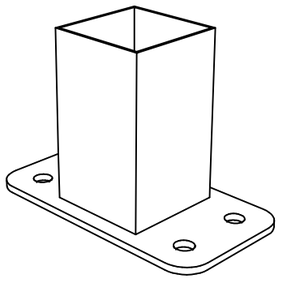

DISPONIBILE CON PIASTRA DI BASE
DIMENSIONI PIASTRA: 150x80x5 DOTATA DI N°4 FORI Ø10.5

REVISIONE REVISION	DATA/DATE	DESCRIZIONE/DESCRIPTION	DIS./PREPARED	APPROV./APPROVED
3	17-04-2025	MODIFICA LOGO E RAGIONE SOCIALE	BRENNA	
2	01-06-2021	MODIFICA PIASTRA DI BASE	RIGAMONTI	
1	17-02-2020	Restyling	RIGAMONTI	
0	05-04-2018	PRIMA EMISSIONE	BRENNA	

DEFIM ORSOGRIL
STEEL & STYLE

RECINTHA YOUNG
PANNELLO h.1730x2503 mm
PIANTANA 60x60 h.1980 mm

DIS.N°/DWG.N° RCNLY005
FOGLIO SHEET 1
REVISIONE/REVISED Ø1 1 2 3 |

CLIENTE CUSTOMER DEFIM ORSOGRIL S.p.A.
COMM. JOB

22040 ANZANO DEL PARCO (CO) – Italia
Tel. +39 031 33521 – Fax. +39 031 33521 38
www.defimorsogril.com e-mail: info@defimorsogril.com

QUESTO DISEGNO E' DI PROPRIETA' DEFIM ORSOGRIL S.P.A. ED E' VINCOLATO SECONDO LE NORME DI LEGGE.
THIS DRAWING IS THE PROPERTY OF DEFIM ORSOGRIL S.P.A. AND WILL SAFEGUARD ITS RIGHTS ACCORDING TO THE CIVIL AND PENAL PROVISIONS OF THE LAW.

SCALA SCALE 1/15

Disegno eseguito con CAD. Non Revisionare manualmente./Drawing made by CAD. Do not modify manually.