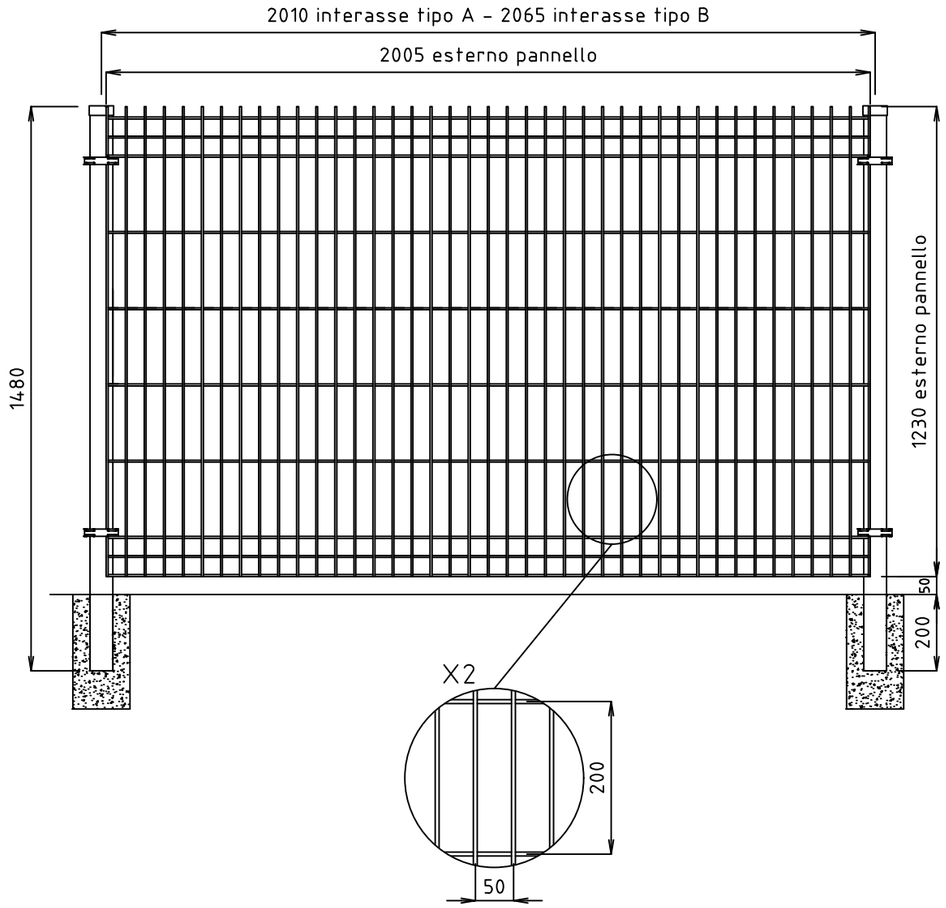

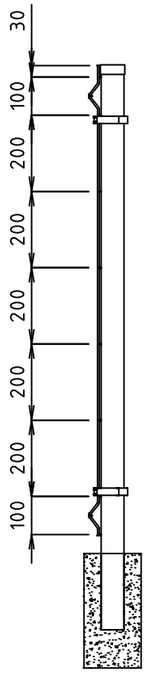

INSTALLAZIONE TIPO A
PANNELLO FRONTE PIANTANA

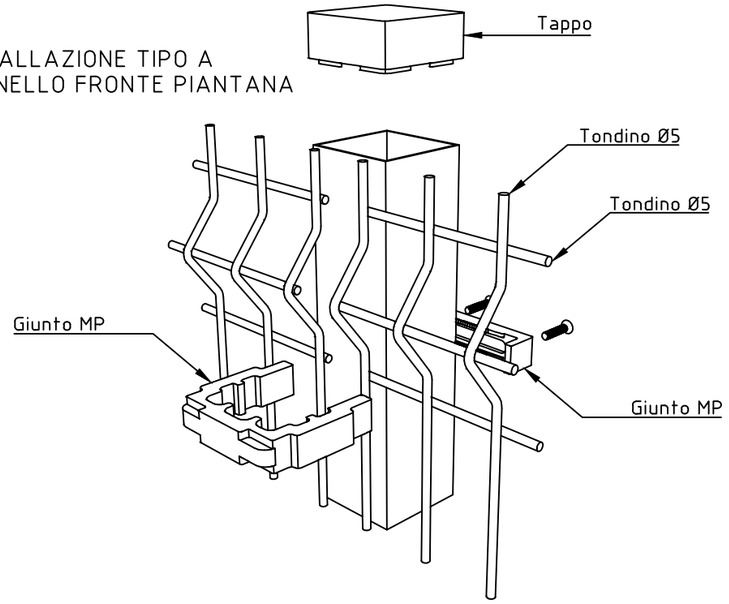

INSTALLAZIONE TIPO B
PANNELLO IN LUCE

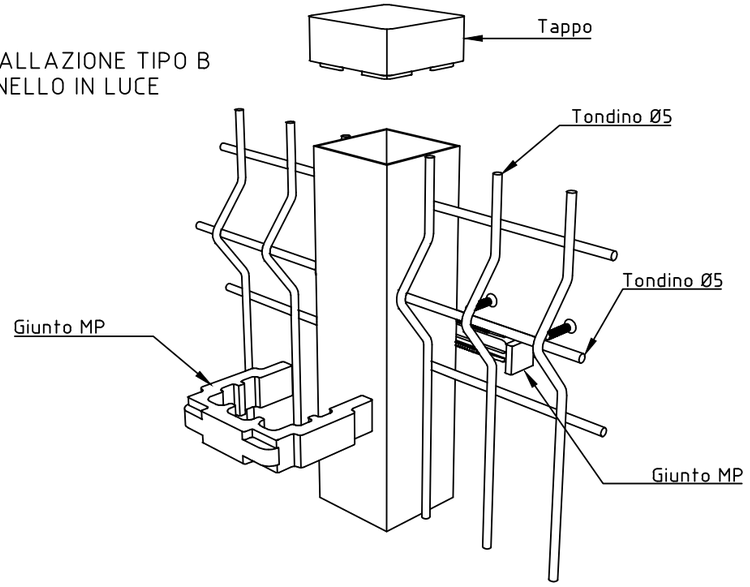

PANNELLO
DIMENSIONI h. 1230x2005
MAGLIA 200x50
TONDINO VERTICALE Ø5
TONDINO ORIZZONTALE Ø5

PIANTANA
DIMENSIONI h. 1480 (da inghisare)
DIMENSIONI h. 1280 (con piastra di base)
TUBOLARE 60x60

TOLLERANZA TONDINO +0-0.2

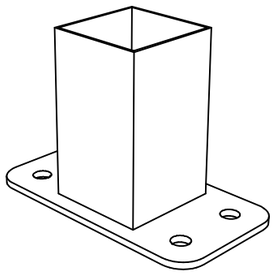

DISPONIBILE CON PIASTRA DI BASE
DIMENSIONI PIASTRA: 150x80x5 DOTATA DI N°4 FORI Ø10.5

REVISIONE REVISION	DATA/DATE	DESCRIZIONE/DESCRIPTION	DIS./PREPARED	APPROV./APPROVED
2	16-04-2025	MODIFICA LOGO E RAGIONE SOCIALE	BRENNA	
1	01-06-2021	MODIFICA PIASTRA DI BASE	RIGAMONTI	
0	09-11-2011	PRIMA EMISSIONE	ARENSI	

DEFIM ORSOGRIL STEEL & STYLE

RECINTHA N/L
PANNELLO h.1230x2005 mm
PIANTANA 60x60 h.1480 mm

DIS.N°/DWG.N° RCNL005
FOGLIO SHEET 1
REVISIONE/REVISED Ø1 2

CLIENTE CUSTOMER: DEFIM ORSOGRIL S.p.A.
COMM. JOB
SCALA SCALE 1/15

22040 ANZANO DEL PARCO (CO) – Italia
Tel. +39 031 33521 – Fax. +39 031 3352138
www.defimorsogril.com e-mail: info@defimorsogril.com

QUESTO DISEGNO E' DI PROPRIETA' DEFIM ORSOGRIL S.P.A. ED E' VINCOLATO SECONDO LE NORME DI LEGGE.
THIS DRAWING IS THE PROPERTY OF DEFIM ORSOGRIL S.P.A. WHO WILL SAFEGUARD ITS RIGHTS ACCORDING TO THE CIVIL AND PENAL PROVISIONS OF THE LAW.

Disegno eseguito con CAD. Non Revisionare manualmente./Drawing made by CAD. Do not modify manually.