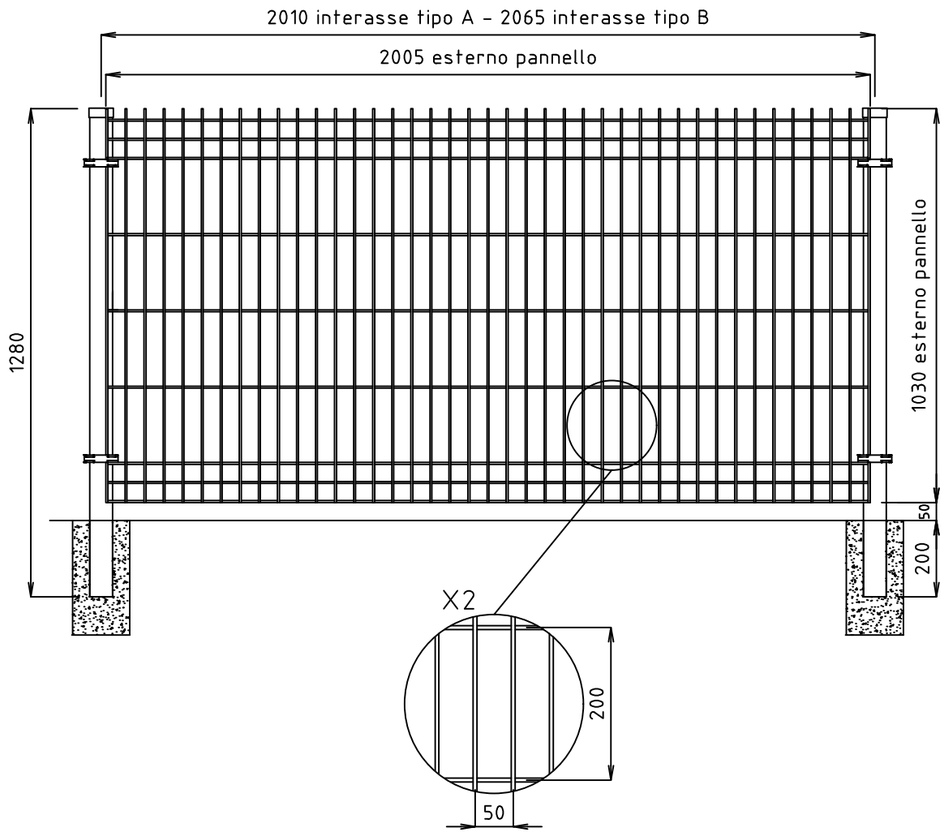


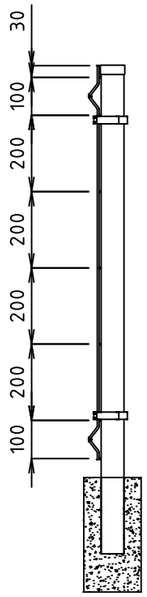


INSTALLAZIONE TIPO A
PANNELLO FRONTE PIANTANA

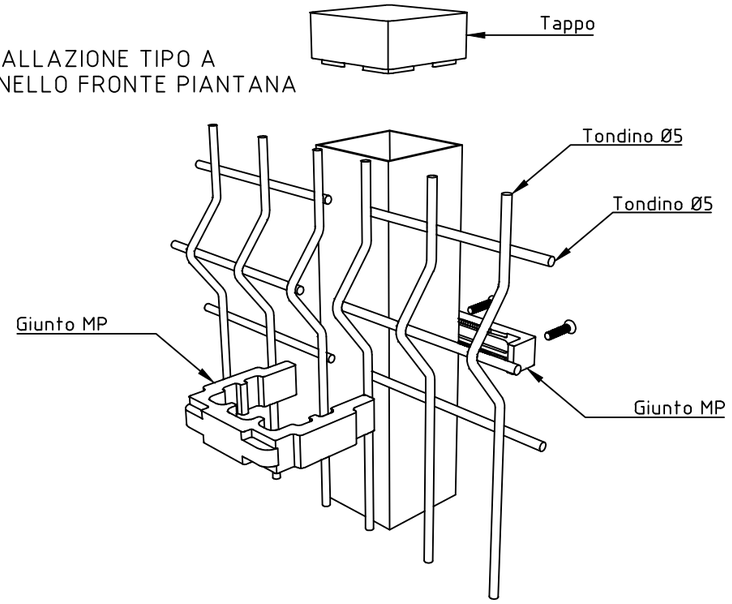


INSTALLAZIONE TIPO B
PANNELLO IN LUCE

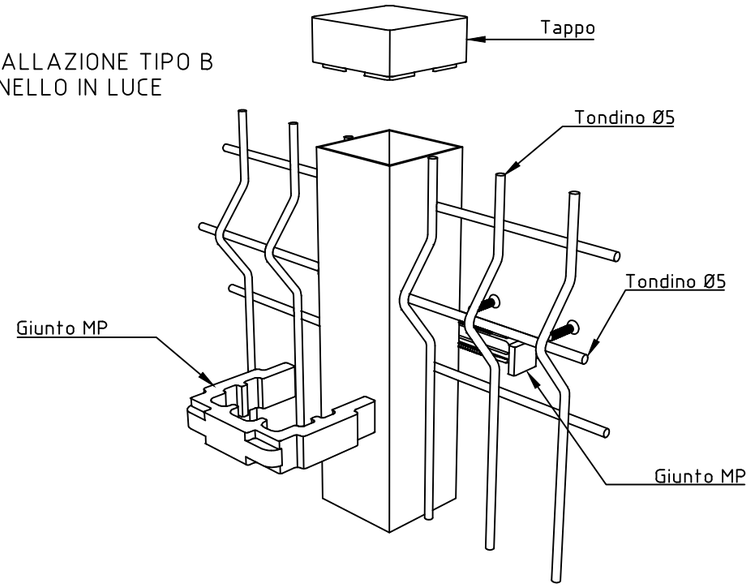


PANNELLO
DIMENSIONI h. 1030x2005
MAGLIA 200x50
TONDINO VERTICALE Ø5
TONDINO ORIZZONTALE Ø5

PIANTANA
DIMENSIONI h. 1280 (da inghisare)
DIMENSIONI h. 1080 (con piastra di base)
TUBOLARE 60x60

TOLLERANZA TONDINO +0-0.2

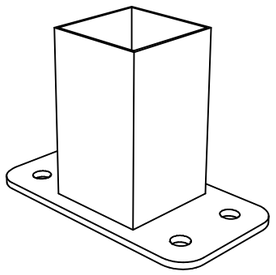

DISPONIBILE CON PIASTRA DI BASE
DIMENSIONI PIASTRA: 150x80x5 DOTATA DI N°4 FORI Ø10.5

| REVISIONE REVISION | DATA/DATE | DESCRIZIONE/DESCRIPTION | DIS./PREPARED | APPROV./APPROVED |
|---|---|---|---|---|
| 2 | 16-04-2025 | MODIFICA LOGO E RAGIONE SOCIALE | BRENNA | |
| 1 | 01-06-2021 | MODIFICA PIASTRA DI BASE | RIGAMONTI | |
| 0 | 09-11-2011 | PRIMA EMISSIONE | ARENSI | |

DEFIM ORSOGRIL
STEEL & STYLE

RECINTHA N/L
PANNELLO h.1030x2005 mm
PIANTANA 60x60 h.1280 mm

DIS.N°/DWG.N° RCNL009
FOGLIO SHEET 1
REVISIONE/REVISED Ø1 2

CLIENTE CUSTOMER DEFIM ORSOGRIL S.p.A.
COMM. JOB

22040 ANZANO DEL PARCO (CO) - Italia
Tel. +39 031 33521 - Fax. +39 031 3352138
www.defimorsogril.com e-mail: info@defimorsogril.com

QUESTO DISEGNO E' DI PROPRIETA' DEFIM ORSOGRIL S.P.A. ED E' VINCOLATO SECONDO LE NORME DI LEGGE.
THIS DRAWING IS THE PROPERTY OF DEFIM ORSOGRIL S.P.A. AND WILL SUFFERED ITS RIGHTS ACCORDING TO THE CIVIL AND PENAL PROVISIONS OF THE LAW.

SCALA SCALE 1/15

Disegno eseguito con CAD. Non Revisionare manualmente./Drawing made by CAD. Do not modify manually.